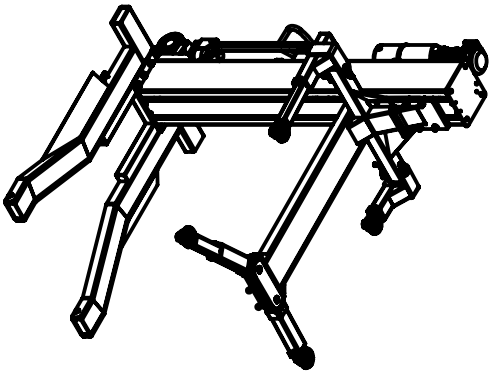

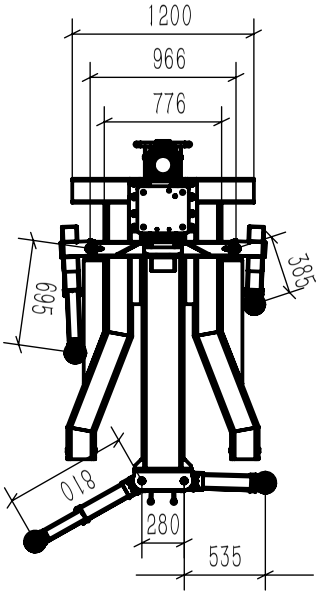
1200
966
776
695
385
018
280
535

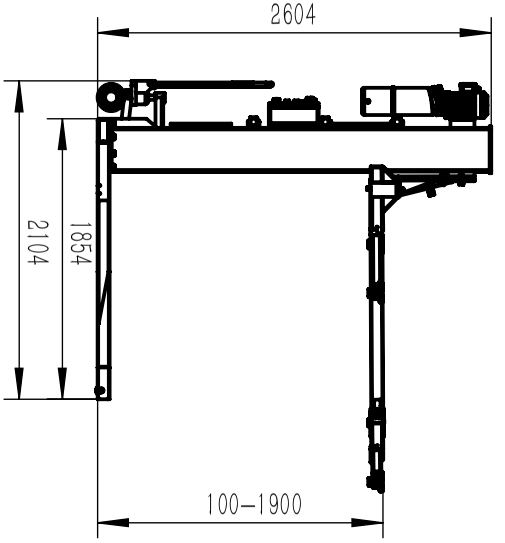
2604
2104
1854
100–1900